IN250200007V01_GL

83B-288V80

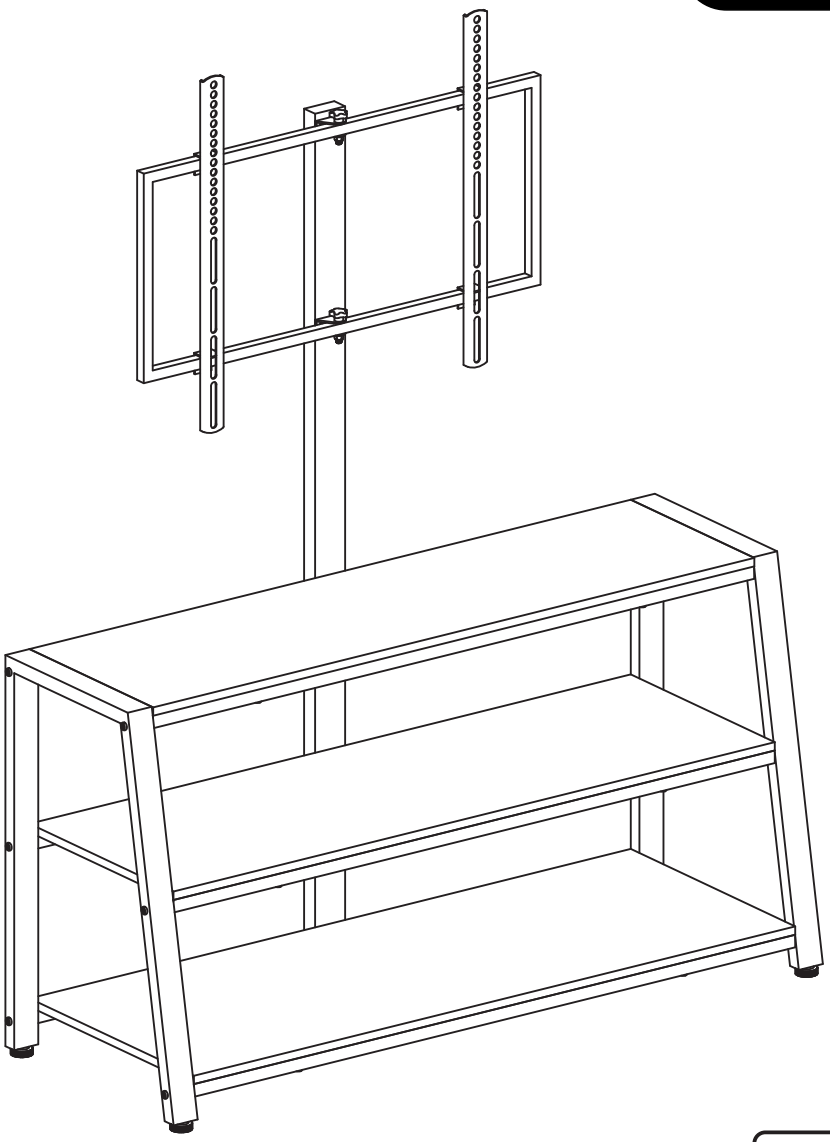

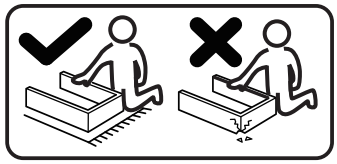

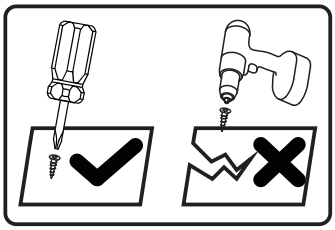

EN_IMPORTANT, RETAIN FOR FUTURE REFERENCE: READ CAREFULLY.
FR_IMPORTANT: A LIRE ATTENTIVEMENT ET A CONSERVER POUR VOUS Y REFRERER ULTERIEUREMENT
ES_IMPORTANTE, LEA DETENIDAMENTE Y GUARDE PARA FUTURAS REFERENCIAS.
PT_IMPORTANTE, GUARDE PARA FUTURA REFERÊNCIA, LEIA ATENTAMENTE.
DE_WICHTIG! SORFGFÄLTIG LESEN UND FÜR SPÄTERES NACHSCHLAGEN AUFBEWAHREN.
IT_IMPORTANTE, LEGGERE E CONSERVARE QUESTO MANUALE D'ISTRUZIONE PER UN USO FUTURO.

EN Operation Instructions

- Please confirm that all components are present before beginning assembly.
- For the protection of your furniture, place all parts on a clean and smooth surface to prevent any damage.
- Please assemble the furniture by 2 persons or more.
- Do not confuse similar screws.
- Do not tighten bolts fully until all parts are connected!
- Please periodically check all fitting and re-tighten as necessary.

FR Instructions pratiques

- Avant de commencer l'assemblage, veuillez confirmer que tous les composants sont présents.
- Pour la protection de votre mobilier, placez toutes les pièces sur une surface propre et lisse de manière à éviter tout dommage.
- Veuillez procéder au montage de votre mobilier par 2 personnes ou plus.
- Ne pas confondre des vis similaires.
- Ne serrez pas les boulons à fond tant que toutes les pièces ne sont pas connectées!
- Veuillez vérifier périodiquement toutes les pièces de montage et les resserrer si nécessaire.

ES Instrucciones de operación

- Por favor, confirme que todos los componentes están presentes antes de comenzar el ensamblaje.
- Para proteger sus muebles, coloque todas las piezas sobre una superficie limpia y lisa para evitar daños.
- El montaje debe ser realizado por 2 o más personas.
- No confunda tornillos similares.
- No apriete los tornillos completamente hasta que todas las partes están conectadas!
- Revise regularmente todos los accesorios y vuelva a apretarlos si es necesario.

PT Instrucciones de funcionamiento

- Por favor, confirme que todos os componentes estão presentes antes de começar a montagem.
- Para proteger o seu mobiliário, coloque todas as peças numa superfície limpa e lisa para evitar danos.
- A montagem deve ser realizada por 2 ou mais pessoas.
- Não confundir parafusos semelhantes.
- Não apertar completamente os parafusos até que todas as peças estejam encaixadas!
- Verifique regularmente todos os acessórios e aperte-os novamente, se necessário.

DE Betriebsanleitung

- Bitte bestätigen Sie, dass alle Komponenten vor Beginn der Montage vorhanden sind.
- Legen Sie zum Schutz Ihres Möbels alle Teile auf eine saubere und glatte Unterlage, um Beschädigungen zu vermeiden.
- Bitte bauen Sie die Möbels mit mindestens 2 Personen zusammen.
- Verwechseln Sie ähnliche Schrauben nicht.
- Ziehen Sie die Schrauben erst fest an, wenn alle Teile verbunden sind!
- Überprüfen Sie bitte regelmäßig alle Befestigungen und ziehen Sie diese gegebenenfalls nach.

IT Istruzioni per l'uso

- Prima di iniziare l'assemblaggio, confermare che tutti i componenti siano presenti.
- Per proteggere il tuo mobile, posiziona tutte le parti su una superficie pulita e liscia per evitare danni.
- Si prega di assemblare il mobile da 2 persone o più.
- Non confondere le viti simili.
- non serrare completamente i bulloni fino a tutte le parti non sono ancora collegate!
- Si prega di controllare periodicamente tutti i componenti di fissaggio e serrarli nuovamente se necessario.

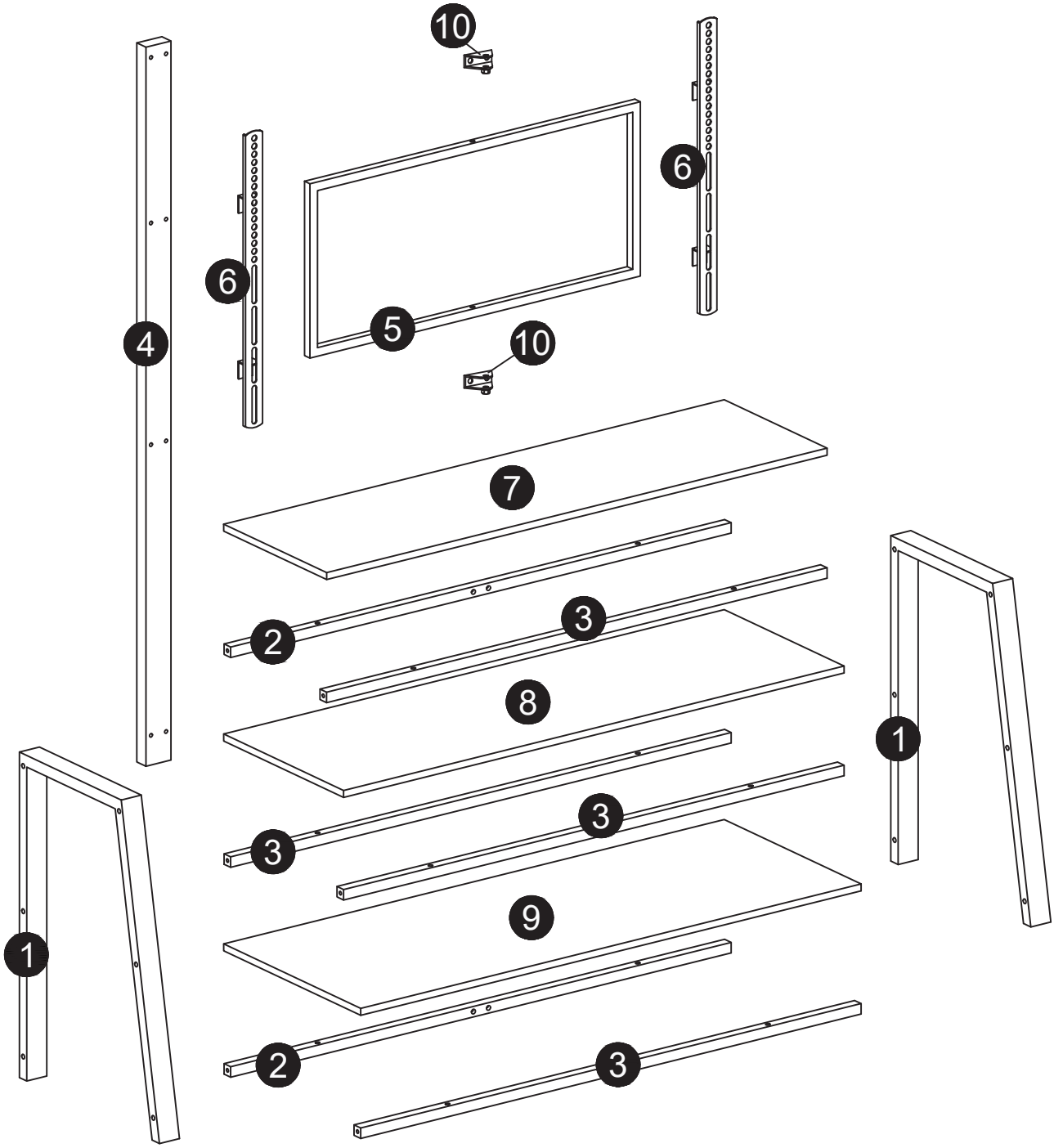
10
6
6
5
10
4
7
2
3
8
1
3
3
9
1
2
3

Lista de hardware

1 x2PCS

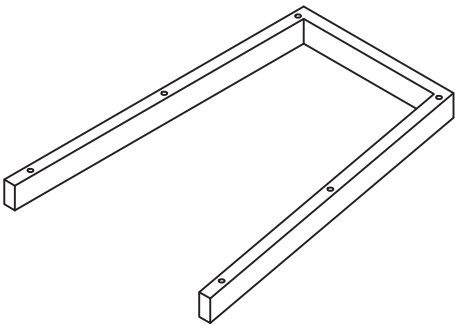

2 x2 PCS

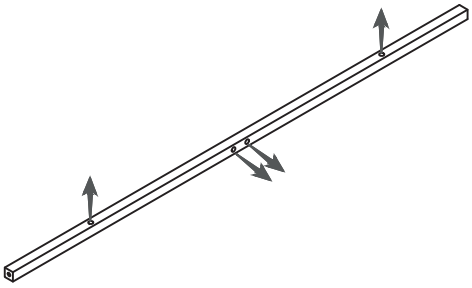

3 x4 PCS

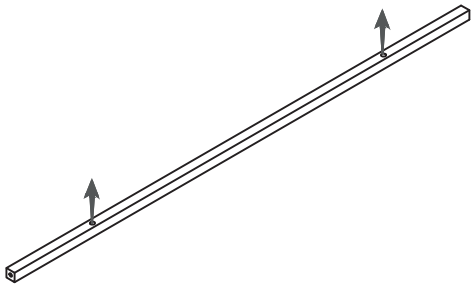

4 x1 PC

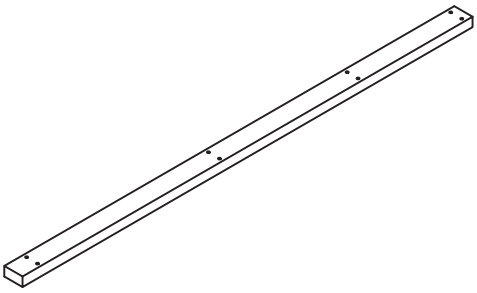

5 x1 PC

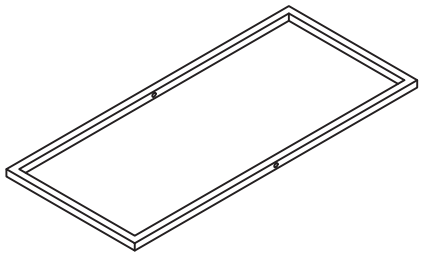

6 x2 PCS

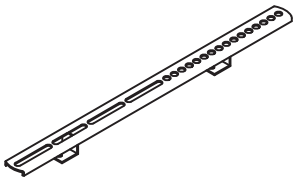

7 x1 PC

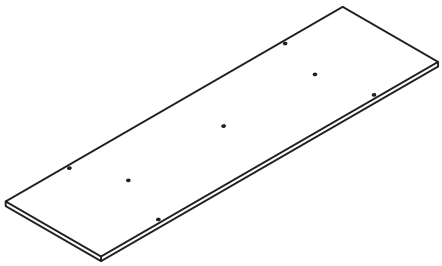

8 x1 PC

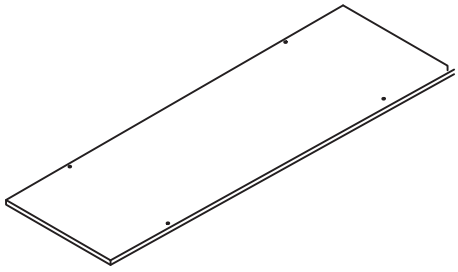

9 x1 PC

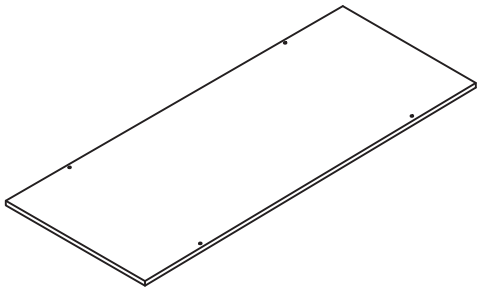

10 x2 PCS

Lista de piezas

M6x12mm A x (4+1)PCS	M6x25mm B x (20+2)PCS	M6x50mm C x (12+1)PCS
M4x8mm D x (3+1)PCS	M6x40mm E x 2PCS	F x 4PCS
J x 1PC	M4x35mm L x 2SET	O x 3PCS

TV Mount Kit

 M4x12mm H1 x 4PCS	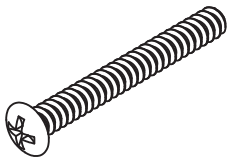 M4x30mm H2 x 4PCS	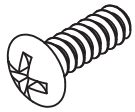 M5x12mm H3 x 4PCS
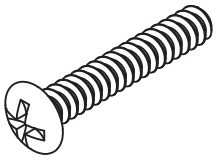 M5x30mm H4 x 4PCS	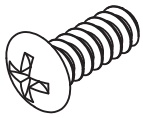 M6x12mm H5 x 4PCS	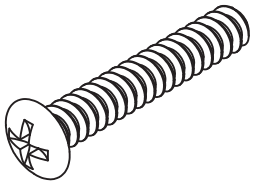 M6x35mm H6 x 4PCS
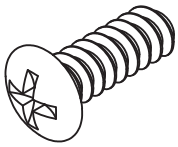 M8x16mm H7 x 4PCS	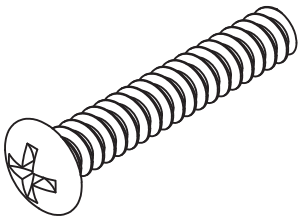 M8x40mm H8 x 4PCS	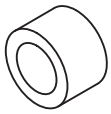 Small Spacer H9 x 4PCS
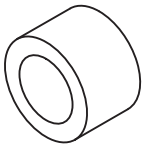 Large Spacer H10 x 4PCS	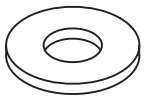 M4/M5 Flat Washer H11 x 8PCS	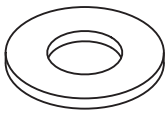 M6/M8 Flat Washer H12 x 8PCS

Step 1

F x 4PCS

1 x2PCS

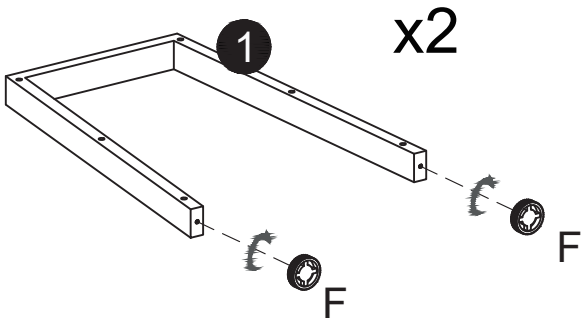

Step 2

C x 12PCS

1 x2PCS

2 x4PCS

3 x2PCS

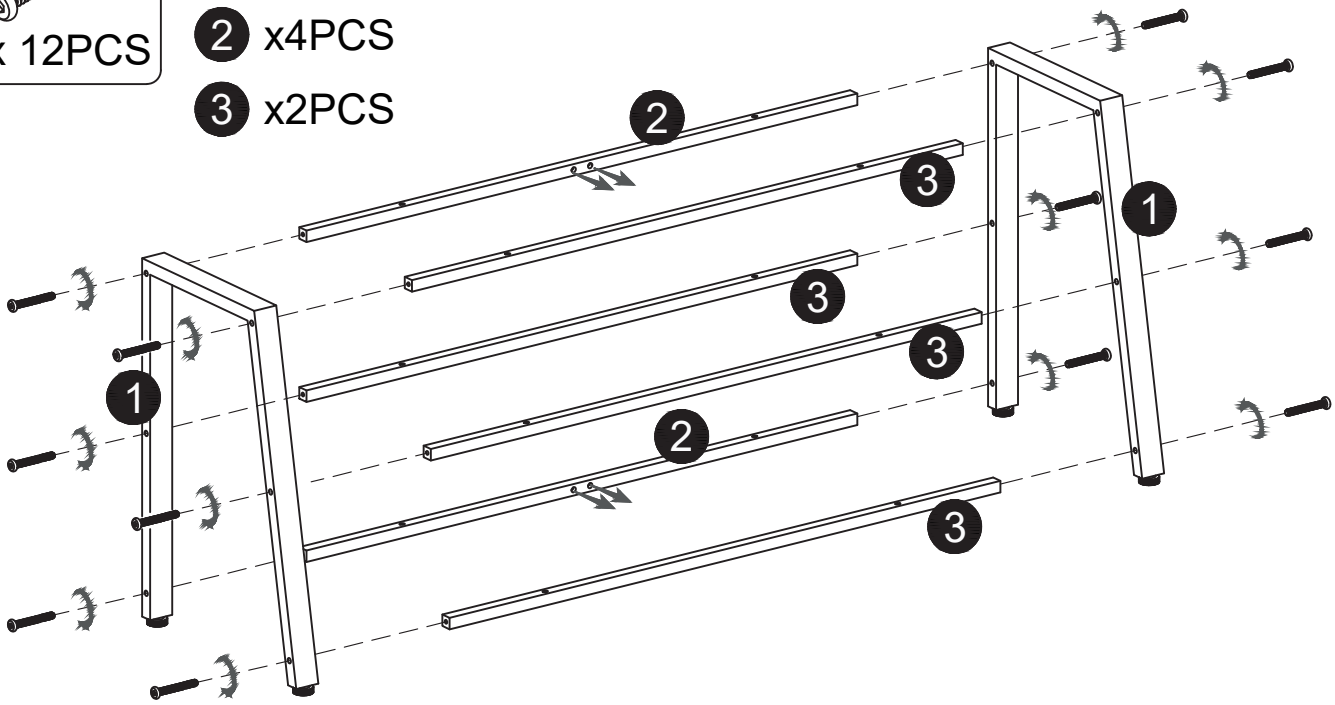

Step 3

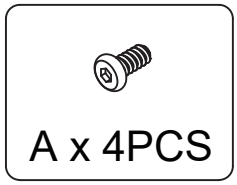
A x 4PCS

B x 4PCS

J

4 x1PC

10 x2PCS

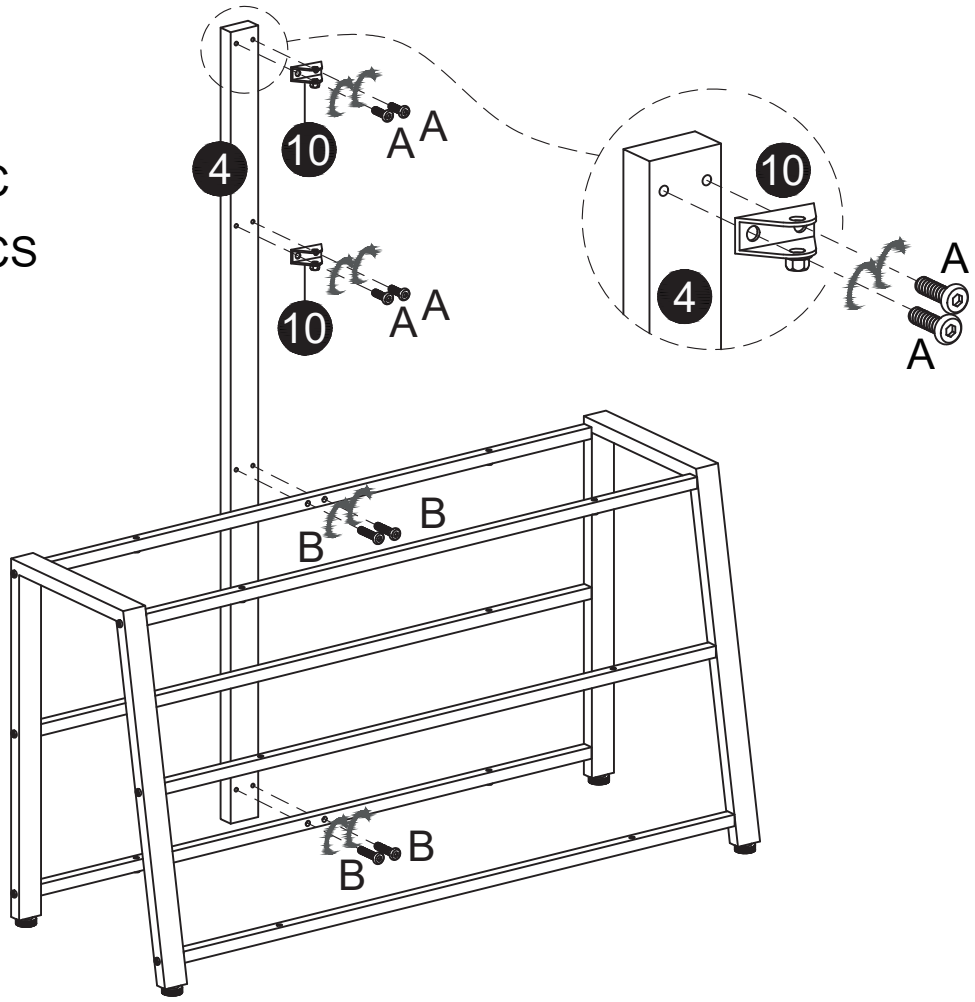

Step 4

B x 4PCS

7 x1PC

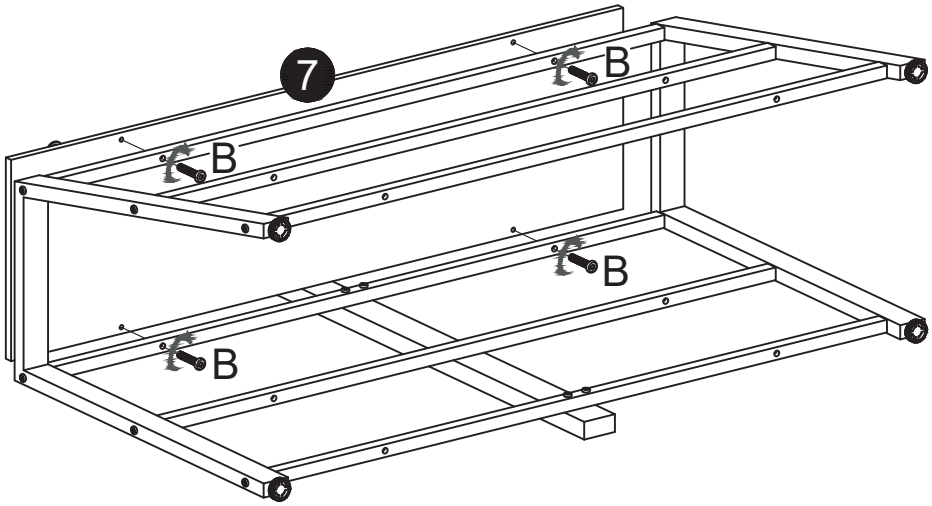

Step 5

B x 4PCS

J

8 x1PC

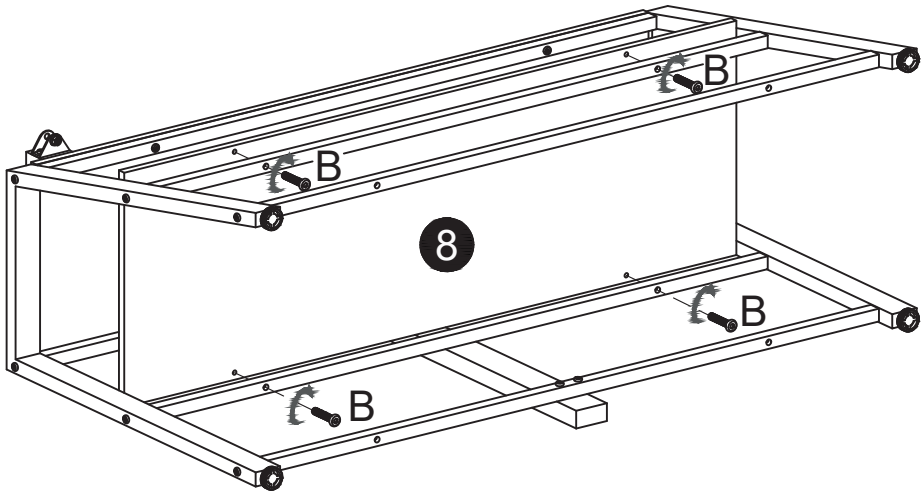

Step 6

B x 4PCS

J

9 x1PC

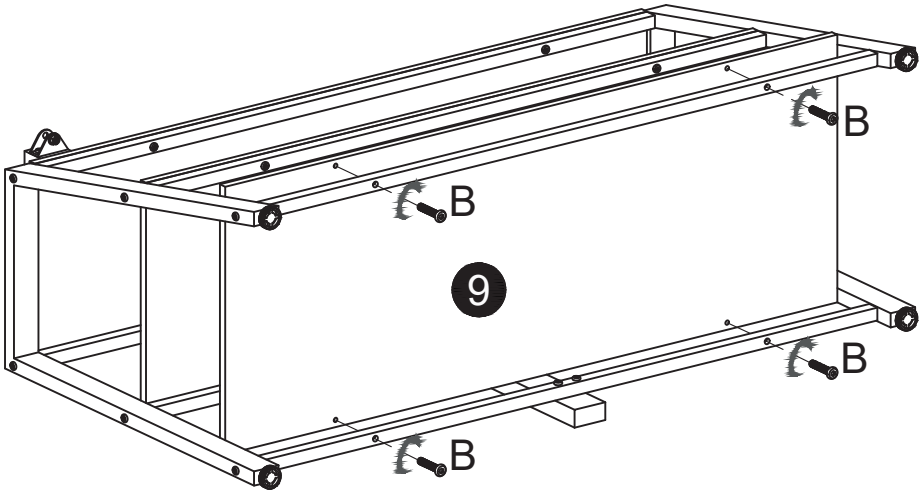

Step 7

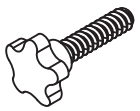

E x 2PCS

5 x1PC

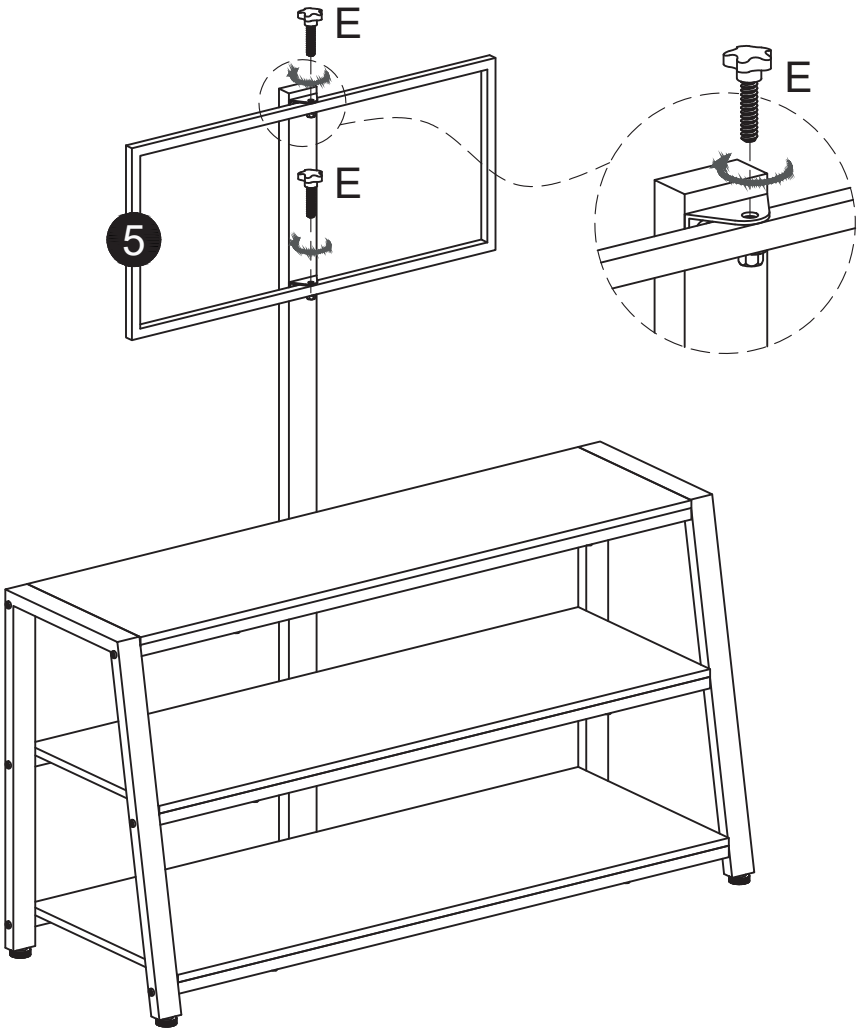

Step 8

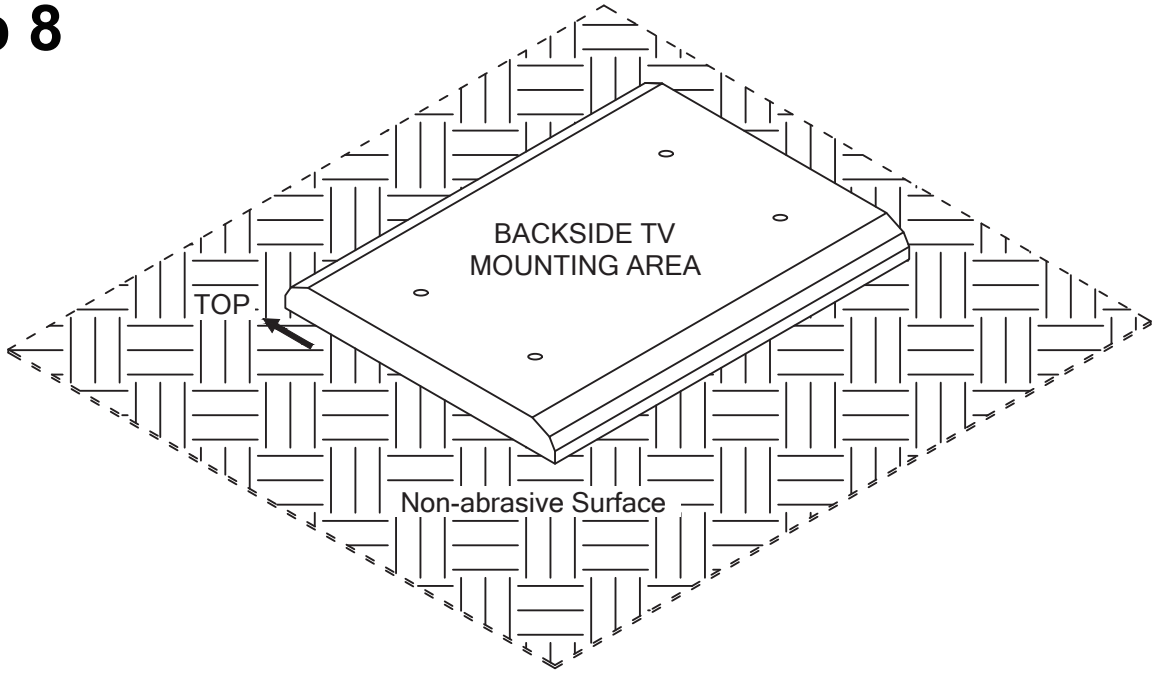

EN_*1. Carefully lay your Plasma/Flat Panel TV on its FACE on a non-abrasive surface, making sure to lay padding underneath so as not to damage the screen.*
2. At this time, please determine the type of television you have using the Television Shape Supplement below:

FR_*1.Placez soigneusement votre téléviseur plasma/à écran plat face vers le bas sur une surface non abrasive, en veillant à mettre un rembourrage en dessous pour éviter d'endommager l'écran.*
2.À ce stade, veuillez déterminer le type de téléviseur que vous possédez en vous référant au Supplément sur les formes de téléviseurs ci-dessous :

DE_*1. Legen Sie Ihren Plasma-/Flachbildfernseher vorsichtig mit der Vorderseite nach unten auf eine nicht scheuernde Oberfläche und achten Sie darauf, Polsterung darunter zu legen, um den Bildschirm nicht zu beschädigen.*
2. Bestimmen Sie nun den Typ Ihres Fernsehers mithilfe des folgenden Fernsehschema:

ES_*1. Coloque cuidadosamente su televisor de plasma/pantalla plana con la pantalla hacia abajo sobre una superficie no abrasiva, asegurándose de colocar un acolchado debajo para no dañar la pantalla.*
2. En este momento, determine el tipo de televisión que tiene utilizando el Suplemento de Forma de Televisión a continuación:

PT_*1. Coloque cuidadosamente a sua TV de Plasma/Painel Plano com a FACE voltada para baixo em uma superfície não abrasiva, certificando-se de colocar um acolchoamento embaixo para não danificar a tela.*
2. Neste momento, determine o tipo de televisão que você tem usando o Suplemento de Forma da Televisão abaixo:

IT_*1. Appoggiate con cura il vostro televisore al plasma/a schermo piatto con la parte anteriore rivolta verso il basso su una superficie non abrasiva, assicurandovi di mettere un'imbottitura sotto per non danneggiare lo schermo.*
2. A questo punto, determinate il tipo di televisore che avete utilizzando il Supplemento di Forma del Televisore sotto:

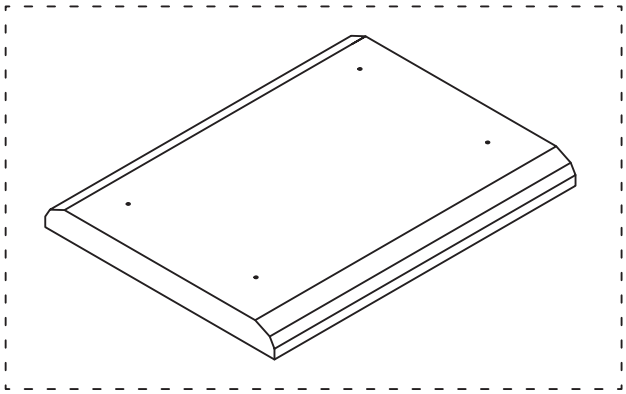

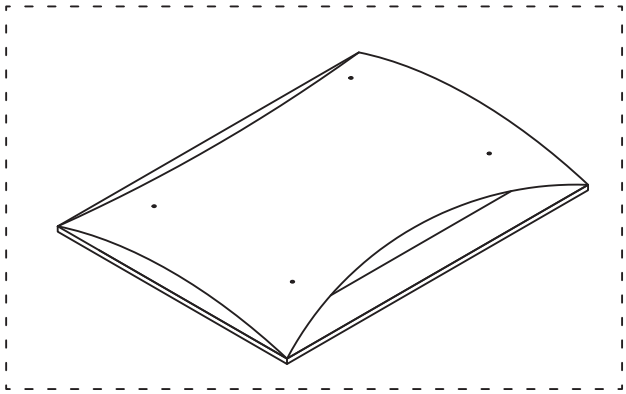

EN_*Those with a Flat Back TV, please continue to Step 9.*
FR_*Ceux avec un téléviseur à dos plat, passez à l'Étape 9.*
DE_*Bei einem Flachbildfernseher fahren Sie mit Schritt 9 fort.*
ES_*Aquellos con una televisión de respaldo plano, continúen con el paso 9.*
PT_*Aqueles com uma TV de costas plana, continuem para o Passo 9.*
IT_*Chi ha un televisore con parte posteriore piatta, prosegua con il passo 9.*

EN_*Those with a Curved Back TV, please continue to Step 10.*
FR_*Ceux avec un téléviseur à dos incurvé, passez à l'Étape 10.*
DE_*Bei einem gebogenen Fernseher fahren Sie mit Schritt 10 fort.*
ES_*Aquellos con una televisión de respaldo curvado, continúen con el paso 10.*
PT_*Aqueles com uma TV de costas curvada, continuem para o Passo 10.*
IT_*Chi ha un televisore con parte posteriore curva, prosegua con il passo 10.*

Step 9

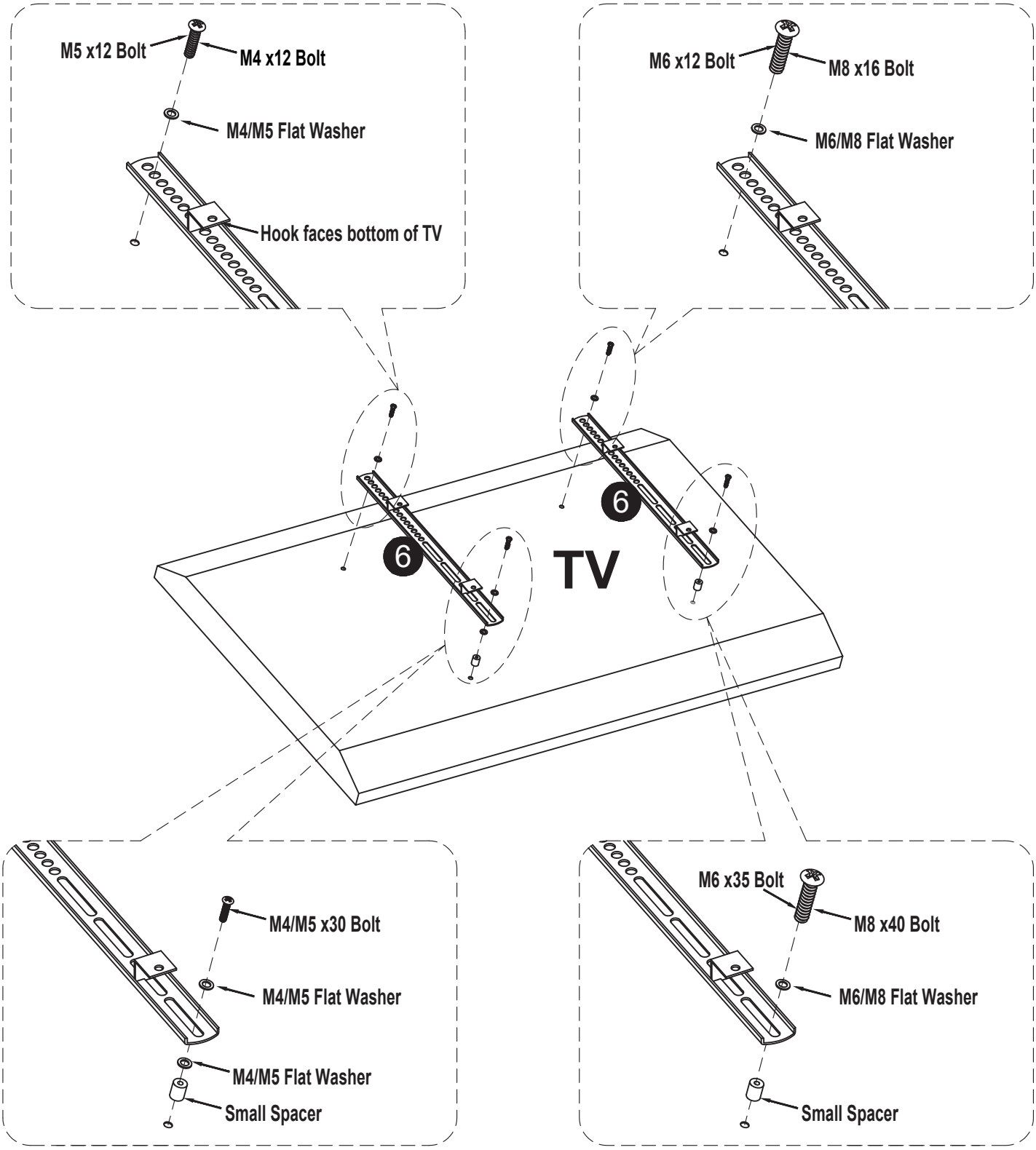
M5 x12 Bolt
M4 x12 Bolt
M4/M5 Flat Washer
Hook faces bottom of TV
M6 x12 Bolt
M8 x16 Bolt
M6/M8 Flat Washer
6
6
TV
M4/M5 x30 Bolt
M4/M5 Flat Washer
M4/M5 Flat Washer
Small Spacer
M6 x35 Bolt
M8 x40 Bolt
M6/M8 Flat Washer
Small Spacer

Step 10

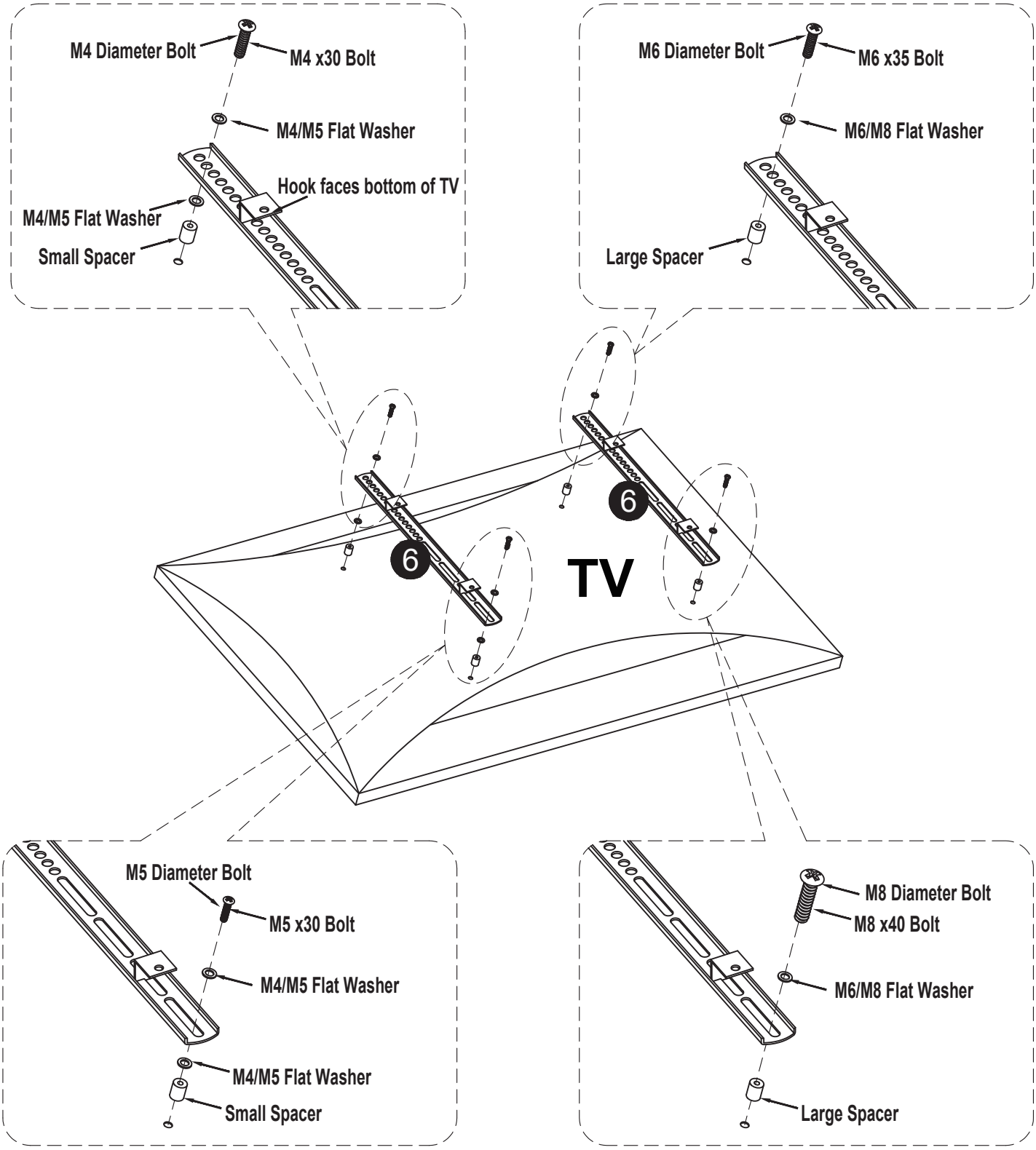
M4 Diameter Bolt
M4 x30 Bolt
M4/M5 Flat Washer
Hook faces bottom of TV
M4/M5 Flat Washer
Small Spacer
M6 Diameter Bolt
M6 x35 Bolt
M6/M8 Flat Washer
Large Spacer
6
6
TV
M5 Diameter Bolt
M5 x30 Bolt
M4/M5 Flat Washer
M4/M5 Flat Washer
Small Spacer
M8 Diameter Bolt
M8 x40 Bolt
M6/M8 Flat Washer
Large Spacer

Step 11

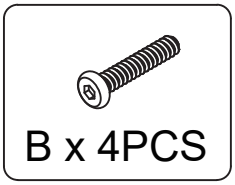

6 x2PCS

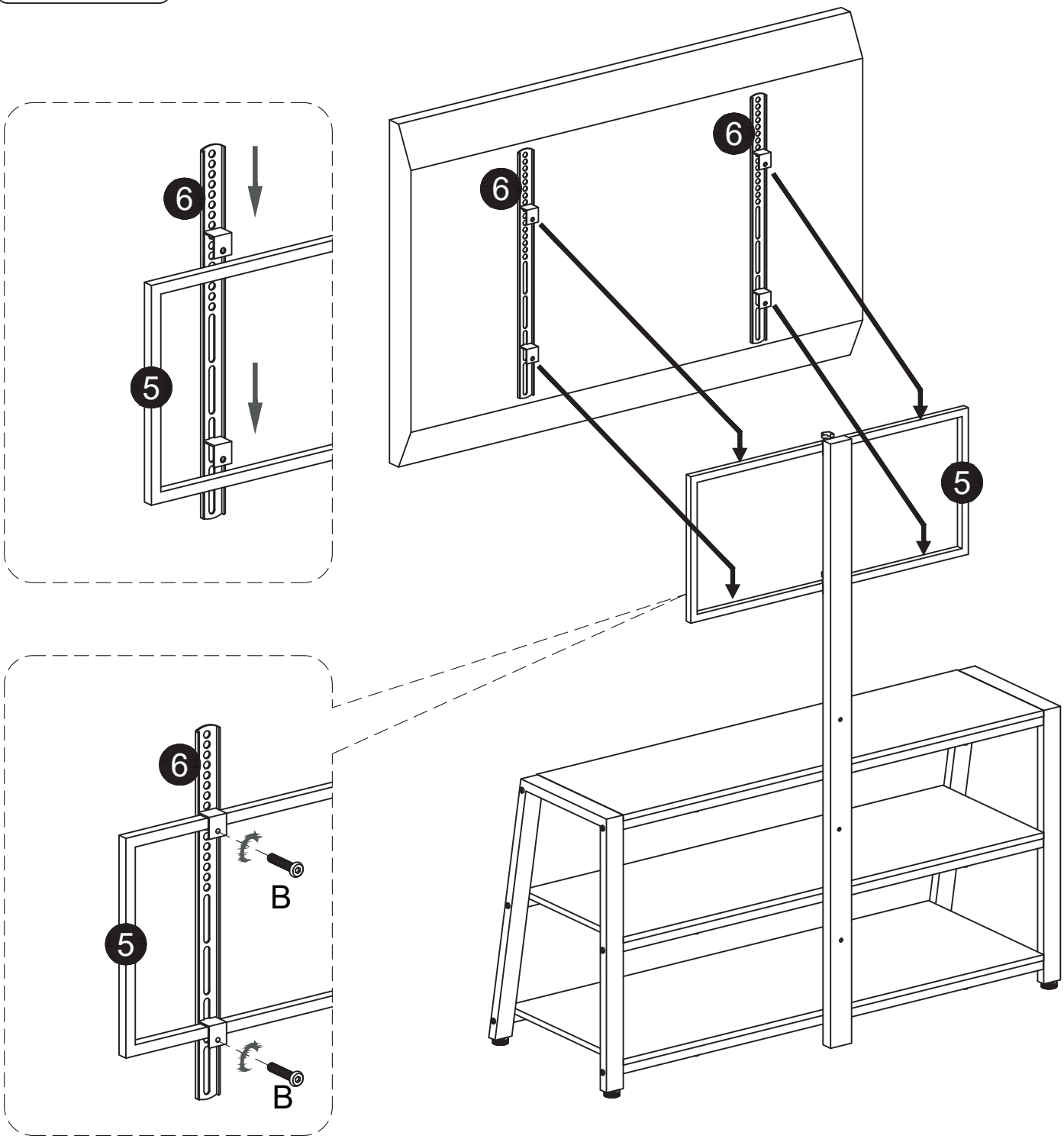

Step 12

D x 3PCS

O x 3PCS

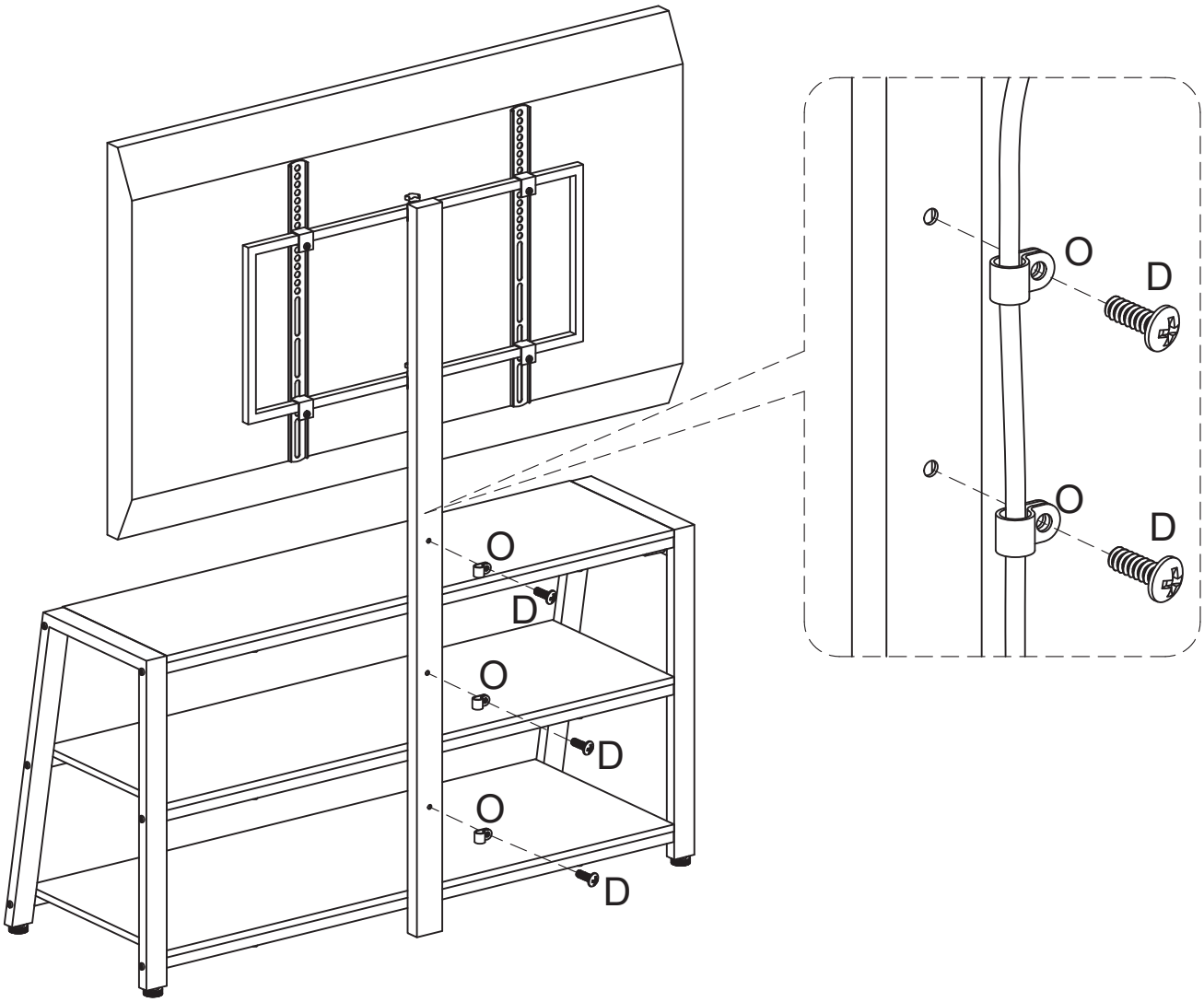

Step 13

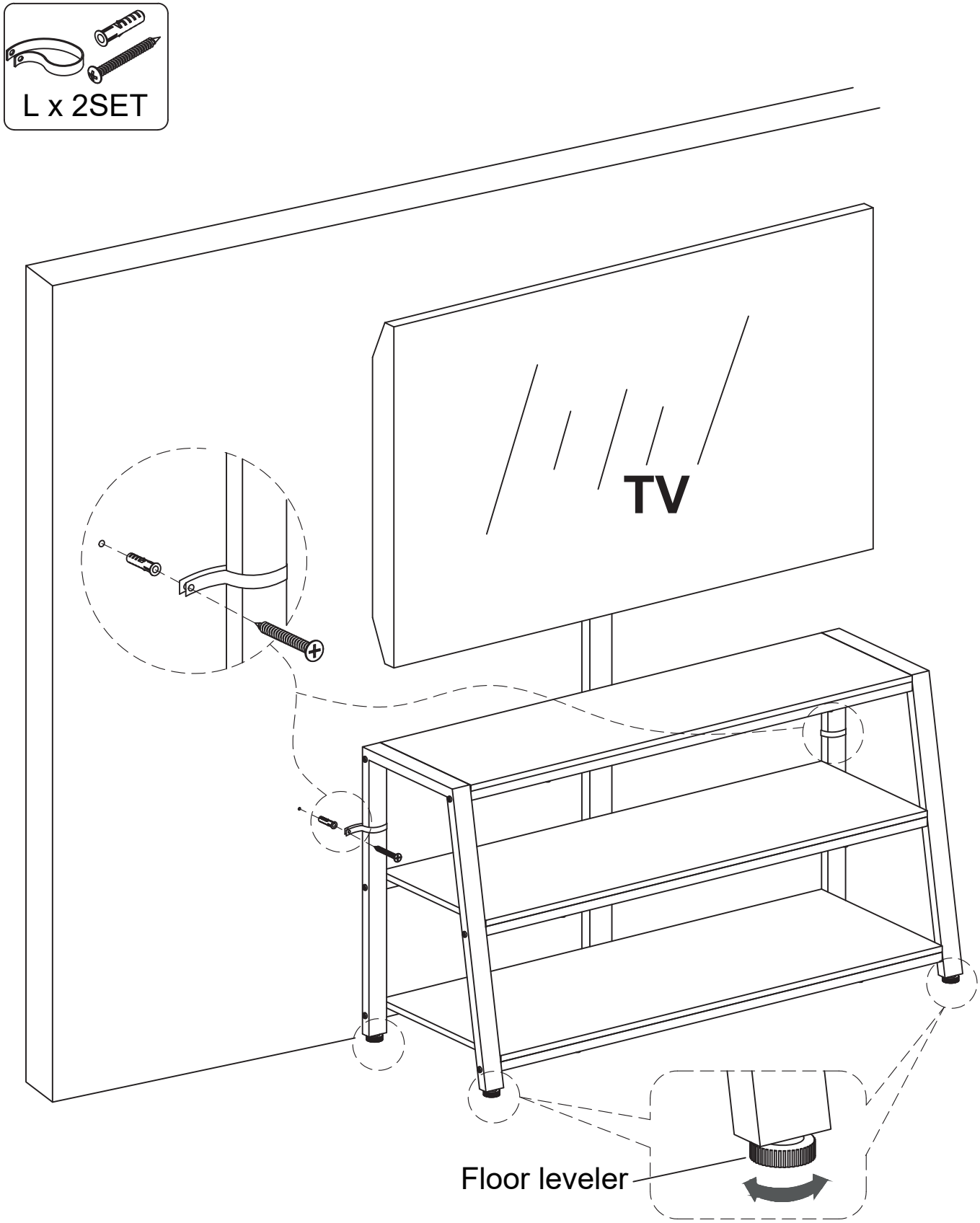

US

If you have any questions, please contact our customer care center, Our contact details are below:

001-877-644-9366

customerservice@aosom.com

Imported by Aosom LLC
27150 SW Kinsman Rd Wilsonville, OR 97070 USA
MADE IN CHINA

CA

If you have any questions, please contact our customer care center, Our contact details are below:

416-792-6088

customerservice@aosom.ca

Imported by Aosom Canada Inc.
7270 Woodbine Avenue, Unit 307, Markham,
Ontario Canada L3R 4B9
MADE IN CHINA

Si vous avez la moindre question, veuillez contacter notre centre d'assistance à la clientèle,Nos coordonnées sont les suivantes:

416-792-6088

customerservice@aosom.ca

Importé par Aosom Canada Inc.
7270 Woodbine Avenue, unité 307,
Markham, Ontario Canada L3R 4B9
FABRIQUÉ EN CHINE

UK

If you have any questions, please contact our customer care center, Our contact details are below:

0044-800-240-4004

enquiries@mhstar.co.uk

IMPORTER ADDRESS:
MH STAR UK LTD
Unit 27, Perivale Park,
Horsenden lane South
Perivale, UB6 7RH
MADE IN CHINA

DE

Wenn Sie Fragen haben, wenden Sie sich bitte an unser Kundendienstzentrum,Unsere Kontaktdaten stehen unten:

+49 40 87408465

service@aosom.de

ADRESSE DES IMPORTEURE/Hersteller/REP:
MH Handel GmbH
Wendenstraße 309
D-20537 Hamburg
Germany
IN CHINA HERGESTELLT

IT

In caso di dubbio, si prega di contattare il nostro centro assistenza clienti,I nostri dettagli di contatto sono di seguito:

0039-0249471447

clienti@aosom.it

IMPORTATO DA/Produttore/REP:
AOSOM Italy srl
Centro Direzionale Milanofiori
Strada 1 Palazzo F1
20057 Assago (MI)
P.I.: 08567220960
FATTO IN CINA

ES

Si tiene alguna pregunta, comuníquese con nuestro Centro de Atención al Cliente,Nuestros datos de contacto son los siguientes:

0034-931294512

atencioncliente@aosom.es

IMPORTADOR/Fabricante/REP:
SPANISH AOSOM, S.L.
C/ROC GROS,Nº15.08550, ELS HOSTALETS DE BALENYÀ, SPAIN.
B66295775
HECHO EN CHINA

Se tiver alguma dúvida, por favor contacte o nosso Centro de Atendimento ao Cliente,Os nossos dados de contacto são os seguintes:

0034-931294512

info@aosom.pt.

IMPORTADOR/Fabricante/REP:
SPANISH AOSOM, S.L
C.ROC GROS N.15, 08550. ELS HOSTALETS DE BALENYÀ
FEITO NA CHINA

FR

Si vous avez la moindre question, veuillez contacter notre centre d'assistance à la clientèle,Nos coordonnées sont les suivantes:

0033-1-84166106

aosom@mhfrance.fr

Importé par/Fabricant/REP:
MH FRANCE
2 Rue Maurice Hartmann
92130 Issy Les Moulineaux
France
FABRIQUÉ EN CHINE

FR
DONNEZ OU RECYCLEZ
ASSOCIATION OU LIVRAISON OU DÉCHÈTERIE
Adresses sur quefairedemesdechets.fr